Produktdatenblatt

Lenkrolle ED 150 QK

Extra Schwerlastrollen Serie ED - Rad Q

-30 °C - +80 °C

+ + + Leicht lenkend	+ + + Verschleißarm	+ + + Stoßfest
+ Bodenschonend	+ + + Witterungsbeständig	

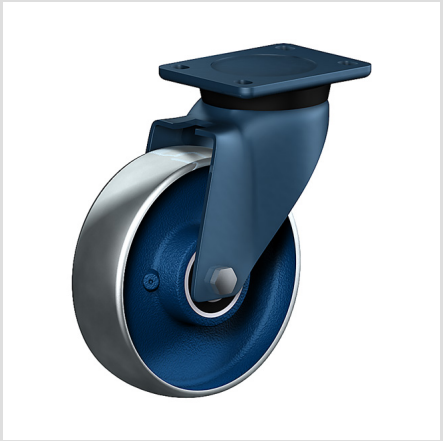

Rad

Vollrad : Lackiertes Gusseisenrad mit Lauffläche ballig überdreht

Gehäuse

Für Schwerlastaufgaben, äußerst robust und langlebig,
1 Schrägrollen- und 1 Axial- kugellager, staubgeschützt,
sehr starker integrierter Zentralbolzen,
Mutter gesichert, Schmiernippel,
Radachse verschraubt,
Ausführung – lackiert

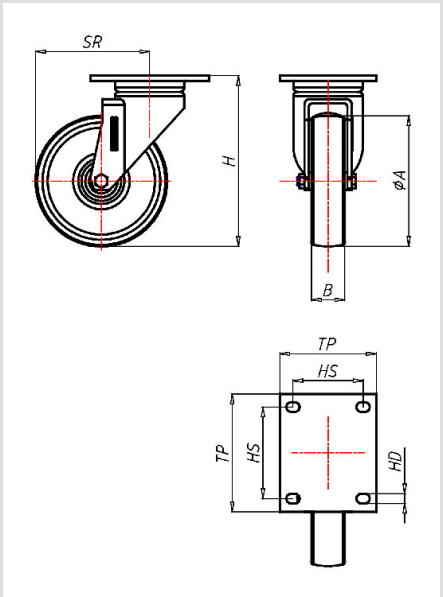

Lenkrolle	Rad-∅ A x Breite B mm: 150x38
Tragkraft kg:	500
Tragkraft	getestet nach EN 12530 und EN 12527
Bauhöhe H mm:	196
Plattengröße TP mm:	135x110
Lochabstand HS mm:	105x80
Loch-Ø HD mm:	11
Störkreisradius SR mm:	131
Radlagerung:	Kugellager

Vorteile

- leichter Lauf auf glatten Böden
- sehr hohe Tragkraft
- sehr abriebfest
- mit Gleit- oder Kugellager für hohe Temperaturen

Anwendungen

- Gestelle
- Maschinenwagen
- Ausschusswagen
- Schwere Transportwagen

©Copyright 2024 Rollenbau GmbH, www.rollenbau.at 20.05.2024